生産中止図面
２０１０／０３

<仕様内容>
1.便ふたなし品
2.給水用フレキシブルホース長さをL=430としたもの。

＊定格：AC100V-1281W 50/60Hz
＊設置前に水圧を測定ください
・最低必要水圧0.07MPa(20.0L/min流動時)が必要です。
この水圧を確保できないと汚物を排出しないことがあります
ので注意してください。
・最高水圧は0.75MPaです。
注1：洗面所や浴室など他の水栓器具を同時に使用したときも、
上記水圧と流量が必要です。
注2：配管は呼び径13以上をご使用ください。
（上記水圧と流量確保のため。）
注3：右給水専用品です。
注4：75，100塩ビ管(VU，VP75・100)共用
塩ビ管の排水ソケットとの接合：床仕上げ面同一
＊室内において極端な負圧が生じない様にご注意ください。
（便器洗浄時に、排水配管から異臭が上がって来ることが懸念されます。）

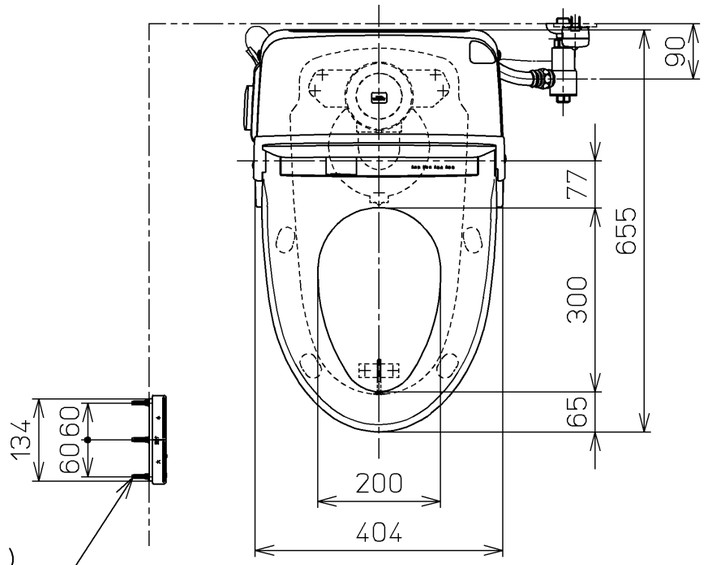

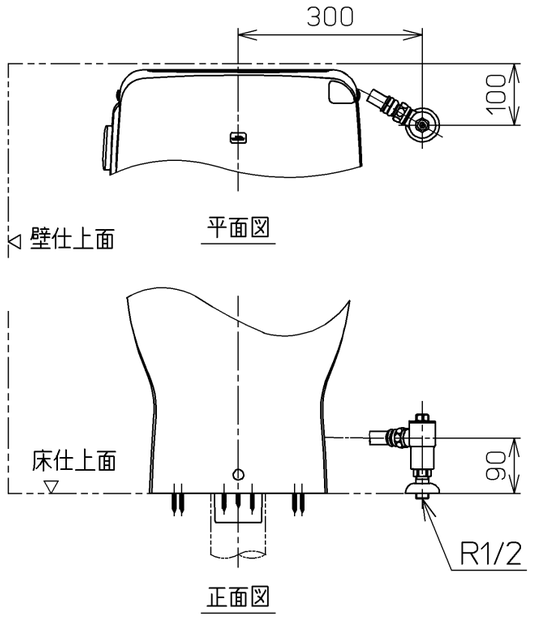

床給水仕様の場合

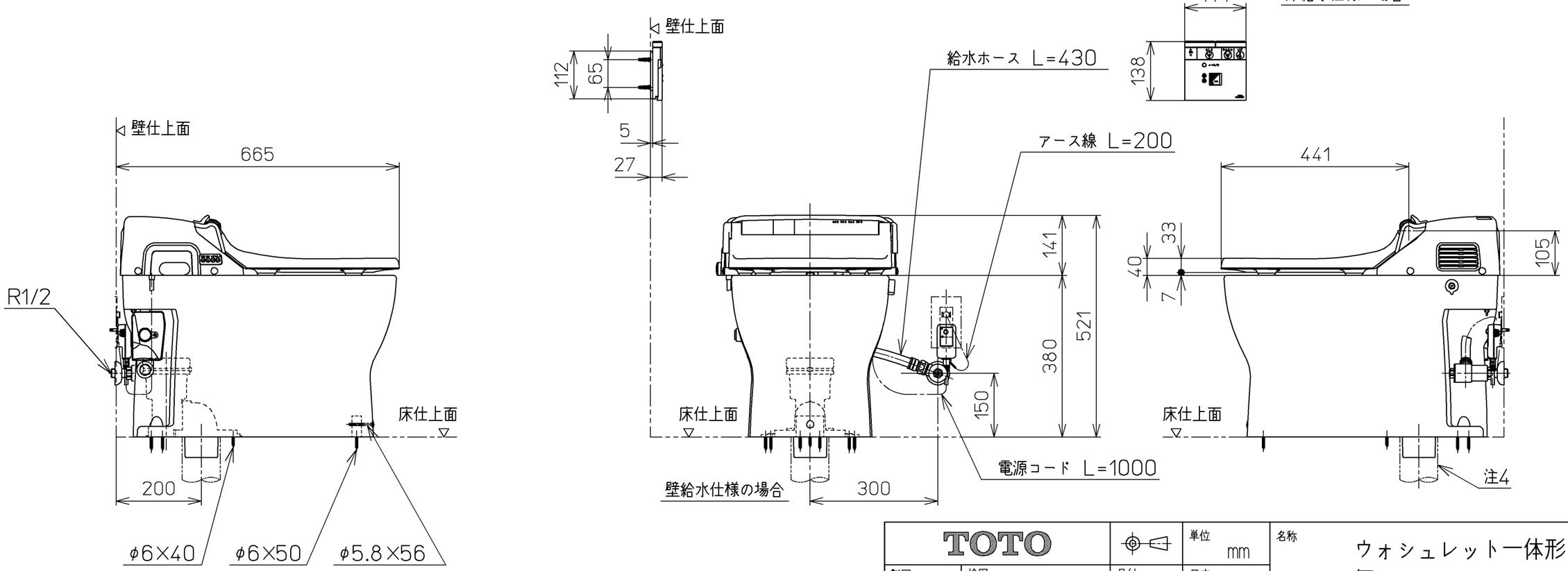

TOTO		単位 mm	名称 ウォシュレット一体形便器
製図 松本	検図 井手 加藤	日付 09-09-17	尺度 1：10
備考 ウォシュレット一体形便器(水道直結式) 一般地・流動兼用，S排水 右給水仕様		機能部：TCF982V6 / 陶器部：CS368BWT4	品番 CES982ZWT39
			図番 CES982ZWT39_A0100
A3			ページNo. 1-1 (改)